"Z" ZÁMEČNICKÉ VÝROBKY

OZN.	SCHÉMA	POPIS	BD HUSOVA 553,561	BD HUSOVA 786,792	Σ bm,ks,m²
		celkem kusů	-	8 ks	8 ks
		celkem kg	-	907,2 kg	907,2 kg

1/Z

ZÁBRADLÍ BALKÓNU-TYP "a" VČ. SUŠÁKU PRÁDLA

ČELNÍ POHLED

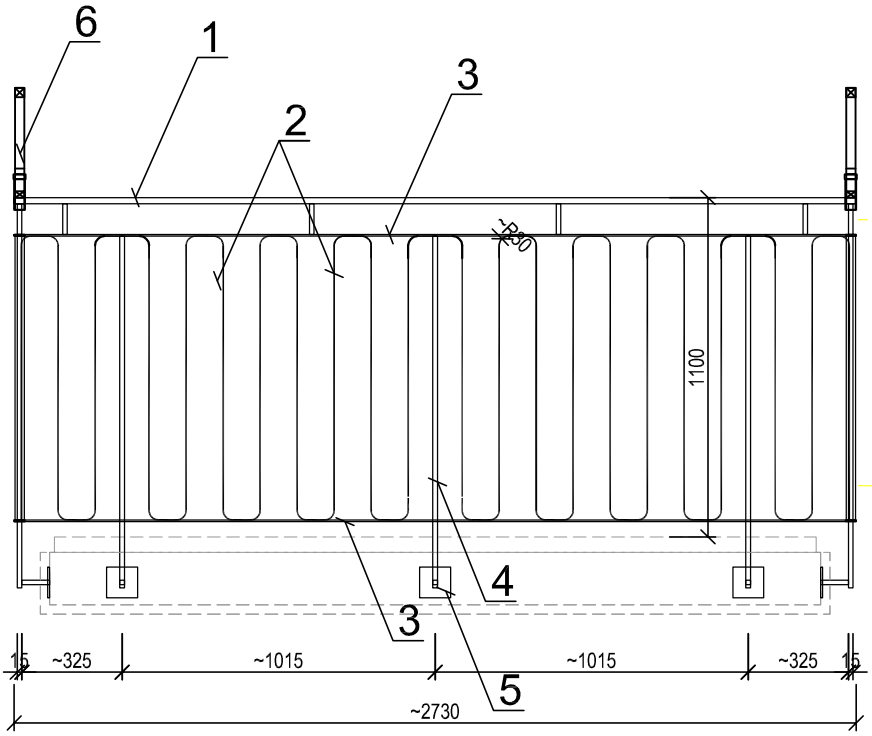

BOČNÍ POHLED

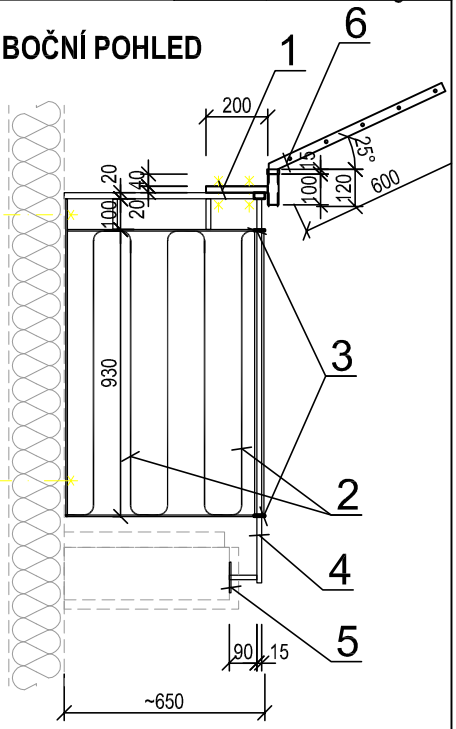

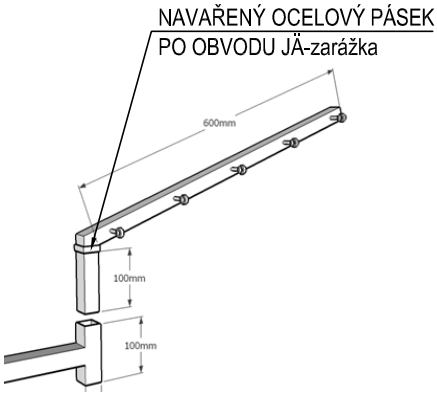

ZALOMENÁ KONZOLA SUŠÁKU PRÁDLA UCHYCENÁ K MADLU ZÁBRADLÍ

TVAR: VIZ SCHÉMA

MATERIÁL:
1- JÄ 35/20/2 -MADLO ZÁBRADLÍ
2- PLOCHÁ TYČ 20/6 -SVISLÁ VÝPLŇ ZÁBRADLÍ SE ZAOBLENÝMI ROHY
3- PLOCHÁ TYČ 35/5 -HORNÍ A DOLNÍ LEMOVACÍ PÁSEK ZÁBRADELNÍ VÝPLNĚ
4- PLNÁ TYČ 15/15 -SVISLÉ SLOUIPKY ZÁBRADLÍ
5- PLOCHÁ TYČ 100/6-100 -KOTEVNÍ DESKA
6- JÄ 35/35/2 -ZALOMENÁ KONZOLA SUŠÁKU PRÁDLA (**REALIZOVAT JEN V PŘÍPADĚ, ŽE INVESTOR NEBUDE SOUHLASIT S DODÁNÍM SKLÁPĚCÍHO BALKÓNOVÉHO SUŠÁKU PRÁDLA KLIK KLAK-viz pol.5/AL)**
-PLASTOVÉ ZÁTKY PRO UKONČENÍ=UZAVŘENÍ JÄ PROFILŮ

KOTVENÍ: - CHEMICKÉ KOTVY, ZÁVITOVÁ TYČ DN12, UZAVŘENÉ MATICE S PODLOŽKAMI

POVRCH. ÚPRAVA: ŽÁROVÝ POZINK+PRÁŠKOVÁ BARVA -KOMAXIT (RAL VIZ BAREVNÉ ŘEŠENÍ FASÁDY). ALT. KLASICKÝ 2xZÁKLADNÍ +2x VRCHNÍ NÁTĚR DO VENKOVNÍHO PROSTŘEDÍ

PŘEDPOKLÁDANÁ HMOTNOST 1 SESTAVY ZÁBRADLÍ: 113,4 KG

VZHLED STÁVAJÍCÍHO ZÁBRADLÍ
(NOVÉ ZÁBRADLÍ VYROBIT JAKO REPLIKU PŮVODNÍHO!)

POZNÁMKA:
- PŘED VÝROBOU NUTNO ZAMĚŘIT SKUTEČNOU VELIKOST KAŽDÉHO BALKÓNU PO ZATEPLENÍ PŘÍMO NA STAVBĚ
- SCHÉMA NENAHRAZUJE DÍLENSKOU DOKUMENTACI!

PŘED VÝROBOU ZÁMEČNICKÉHO VÝROBKU JE NUTNÉ, ABY DODAVATEL SESTAVY PŘEDLOŽIL INVESTOROVI A PROJEKTANTOVI ZPRACOVANOU DÍLENSKOU DOKUMENTACI ZÁBRADLÍ K ODSOUHLASENÍ. BEZ ODSOUHLASENÍ PROJEKTANTEM A INVESTOREM NESMÍ BÝT ZAPOČATA VÝROBA !!

- ZÁBRADLÍ, VČ. OSAZENÍ, MUSÍ ODPOVÍDAT POŽADAVKŮM ČSN 47 3305!!!

"Z" ZÁMEČNICKÉ VÝROBKY

OZN.	SCHÉMA	POPIS	BD HUSOVA 553,561	BD HUSOVA 786,792	Σ bm,ks,m²
2/Z		celkem kusů	5 ks	-	5 ks
		celkem kg	497,5 kg	-	497,5 kg

ZÁBRADLÍ BALKÓNU-TYP **"b"** VČ. SUŠÁKU PRÁDLA

ČELNÍ POHLED

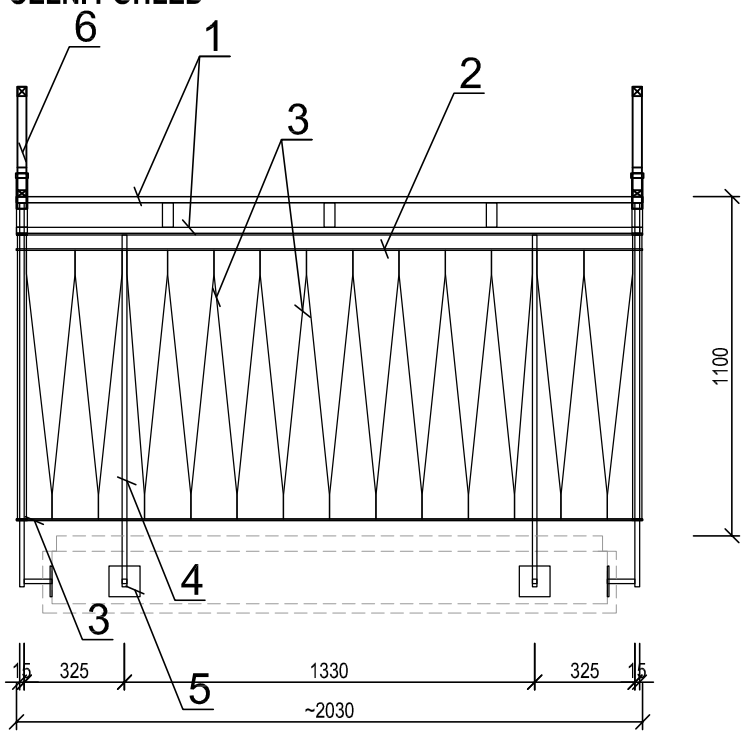

BOČNÍ POHLED

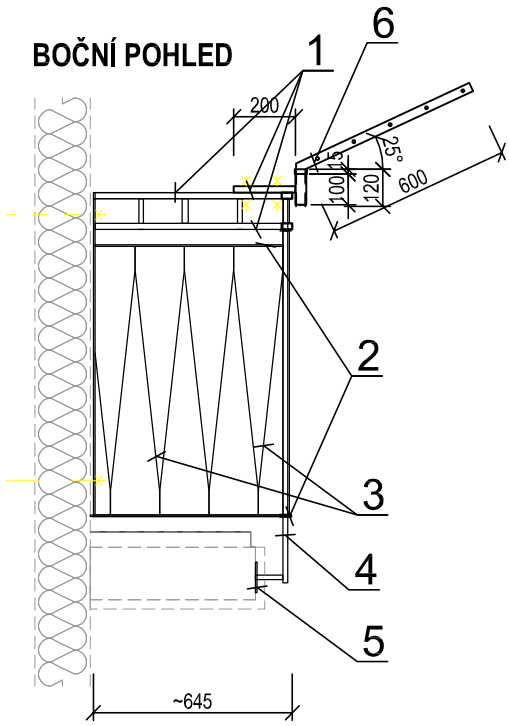

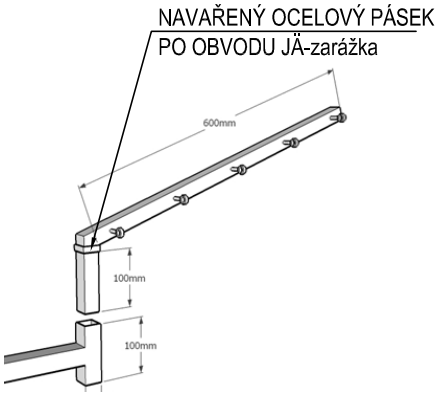

ZALOMENÁ KONZOLA SUŠÁKU PRÁDLA UCHYCENÁ K MADLU ZÁBRADLÍ

TVAR: VIZ SCHÉMA

MATERIÁL:
1- JÄ 35/20/2 -MADLO ZÁBRADLÍ
2- PLOCHÁ TYČ 20/6 -HORNÍ A DOLNÍ LEMOVACÍ PÁSEK ZÁBRADELNÍ VÝPLNĚ
3- PLOCHÁ TYČ 20/5 -ŠIKMÁ VÝPLŇ ZÁBRADLÍ SE ZALOMENÝMI KONCI
4- PLNÁ TYČ 15/15 -SVISLÉ SLOUIPKY ZÁBRADLÍ
5- PLOCHÁ TYČ 100/6-100 -KOTEVNÍ DESKA
6- JÄ 35/35/2 -ZALOMENÁ KONZOLA SUŠÁKU PRÁDLA (**REALIZOVAT JEN V PŘÍPADĚ, ŽE INVESTOR NEBUDE SOUHLASIT S DODÁNÍM SKLÁPĚCÍHO BALKÓNOVÉHO SUŠÁKU PRÁDLA KLIK KLAK-viz pol.5/AL)**
-PLASTOVÉ ZÁTKY PRO UKONČENÍ=UZAVŘENÍ JÄ PROFILŮ

KOTVENÍ: - CHEMICKÉ KOTVY, ZÁVITOVÁ TYČ DN12, UZAVŘENÉ MATICE S PODLOŽKAMI

POVRCH. ÚPRAVA: ŽÁROVÝ POZINK+PRÁŠKOVÁ BARVA -KOMAXIT (RAL VIZ BAREVNÉ ŘEŠENÍ FASÁDY). ALT. KLASICKÝ 2xZÁKLADNÍ +2x VRCHNÍ NÁTĚR DO VENKOVNÍHO PROSTŘEDÍ

PŘEDPOKLÁDANÁ HMOTNOST 1 SESTAVY ZÁBRADLÍ: 99,5 KG

VZHLED STÁVAJÍCÍHO ZÁBRADLÍ
(NOVÉ ZÁBRADLÍ VYROBIT JAKO REPLIKU PŮVODNÍHO!)

POZNÁMKA:
- PŘED VÝROBOU NUTNO ZAMĚŘIT SKUTEČNOU VELIKOST KAŽDÉHO BALKÓNU PO ZATEPLENÍ PŘÍMO NA STAVBĚ
- SCHÉMA NENAHRAZUJE DÍLENSKOU DOKUMENTACI!

PŘED VÝROBOU ZÁMEČNICKÉHO VÝROBKU JE NUTNÉ, ABY DODAVATEL SESTAVY PŘEDLOŽIL INVESTOROVI A PROJEKTANTOVI ZPRACOVANOU DÍLENSKOU DOKUMENTACI ZÁBRADLÍ K ODSOUHLASENÍ. BEZ ODSOUHLASENÍ PROJEKTANTEM A INVESTOREM NESMÍ BÝT ZAPOČATA VÝROBA !!

- ZÁBRADLÍ, VČ. OSAZENÍ, MUSÍ ODPOVÍDAT POŽADAVKŮM ČSN 47 3305!!!

"Z" ZÁMEČNICKÉ VÝROBKY

OZN.	SCHÉMA	POPIS	BD HUSOVA 553,561	BD HUSOVA 786,792	Σ bm,ks,m²

3/Z PŘEDSAZENÁ NÍZKÁ OKENNÍ KVĚTINOVÁ MŘÍŽ

celkem kusů	2 ks	-	2 ks
celkem kg	73,2 kg	-	73,2 kg

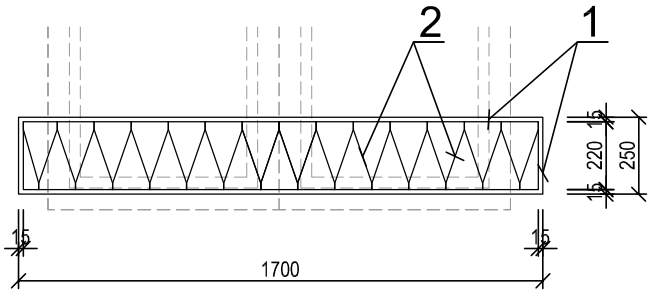

MATERIÁL: 1- JÄ 15/15/2 -OBVODOVÝ RÁM PŘEDOKENNÍ MŘÍŽE
2- PLOCHÁ TYČ 15/3 -ŠIKMÁ VÝPLŇ ZÁBRADLÍ SE ZALOMENÝMI KONCI

KOTVENÍ: - CHEMICKÉ KOTVY, ZÁVITOVÁ TYČ DN12, UZAVŘENÉ MATICE S PODLOŽKAMI

POVRCH. ÚPRAVA: ŽÁROVÝ POZINK+PRÁŠKOVÁ BARVA -KOMAXIT (RAL VIZ BAREVNÉ ŘEŠENÍ FASÁDY). ALT. KLASICKÝ 2xZÁKLADNÍ +2x VRCHNÍ NÁTĚR DO VENKOVNÍHO PROSTŘEDÍ

PŘEDPOKLÁDANÁ HMOTNOST 1 SESTAVY ZÁBRADLÍ: 36,6 KG

POZNÁMKA:
- PŘED VÝROBOU NUTNO ZAMĚŘIT SKUTEČNOU VELIKOST OKNA PO ZATEPLENÍ PŘÍMO NA STAVBĚ
- SCHÉMA NENAHRAZUJE DÍLENSKOU DOKUMENTACI!
- VÝŠKA OSAZENÍ , MUSÍ ODPOVÍDAT POŽADAVKŮM ČSN 47 3305!!! (**HORNÍ HRANA MŘÍŽE MUSÍ BÝT V ÚROVNI MIN. 850 MM OD PODLAHY MÍSTNOSTI)**

4/Z ZÁBRADLÍ OPĚRNÉ ZÍDKY VENKOVNÍ RAMPY DVORNÍHO VSTUPU č.p.786

celkem kusů	-	1celek (~6,5bm)	1 celek
celkem kg	-	150,9 kg	150,9 kg

PŮDORYS

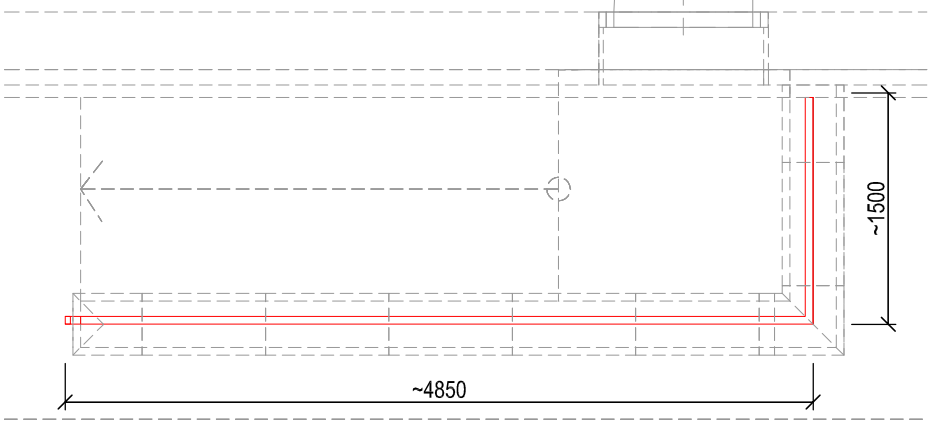

ČELNÍ POHLED

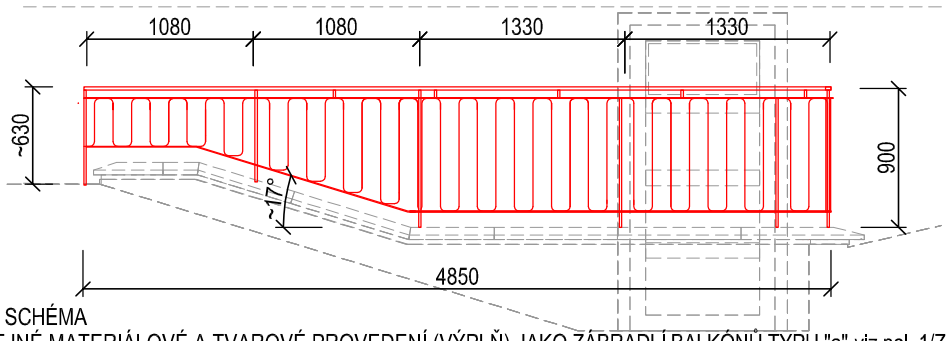

TVAR: VIZ SCHÉMA

MATERIÁL: STEJNÉ MATERIÁLOVÉ A TVAROVÉ PROVEDENÍ (VÝPLŇ) JAKO ZÁBRADLÍ BALKÓNŮ TYPU "a"-viz pol. 1/Z
- JÄ 35/20/2 - HORNÍ MADLO, SVISLÉ SLOUPKY

KOTVENÍ: - CHEMICKÉ KOTVY, ZÁVITOVÁ TYČ DN12, UZAVŘENÉ MATICE S PODLOŽKAMI, NAVAŘENÉ KOTEVNÍ DESKY

POVRCH. ÚPRAVA: ŽÁROVÝ POZINK+PRÁŠKOVÁ BARVA -KOMAXIT (RAL VIZ BAREVNÉ ŘEŠENÍ FASÁDY)

PŘEDPOKLÁDANÁ HMOTNOST 1 SESTAVY ZÁBRADLÍ: 150,9 KG

POZNÁMKA:
- PŘED VÝROBOU NUTNO ZAMĚŘIT SKUTEČNOU DÉLKU OPĚRNÉ ZÍDKY PO ZATEPLENÍ PŘÍMO NA STAVBĚ
- SCHÉMA NENAHRAZUJE DÍLENSKOU DOKUMENTACI!

PŘED VÝROBOU ZÁMEČNICKÉHO VÝROBKU JE NUTNÉ, ABY DODAVATEL SESTAVY PŘEDLOŽIL INVESTOROVI A PROJEKTANTOVI ZPRACOVANOU DÍLENSKOU DOKUMENTACI ZÁBRADLÍ K ODSOUHLASENÍ. BEZ ODSOUHLASENÍ PROJEKTANTEM A INVESTOREM NESMÍ BÝT ZAPOČATA VÝROBA !!

- ZÁBRADLÍ, VČ. OSAZENÍ, MUSÍ ODPOVÍDAT POŽADAVKŮM ČSN 47 3305!!!

"Z" ZÁMEČNICKÉ VÝROBKY

OZN.	SCHÉMA	POPIS	BD HUSOVA 553,561	BD HUSOVA 786,792	Σ bm,ks,m²
5/Z		celkem kusů	1celek (~4,5bm)	-	1 celek
		celkem kg	~76,5 kg	-	76,5 kg

ZÁBRADLÍ OPĚRNÉ ZÍDKY VENKOVNÍ RAMPY DVORNÍHO VSTUPU č.p.553

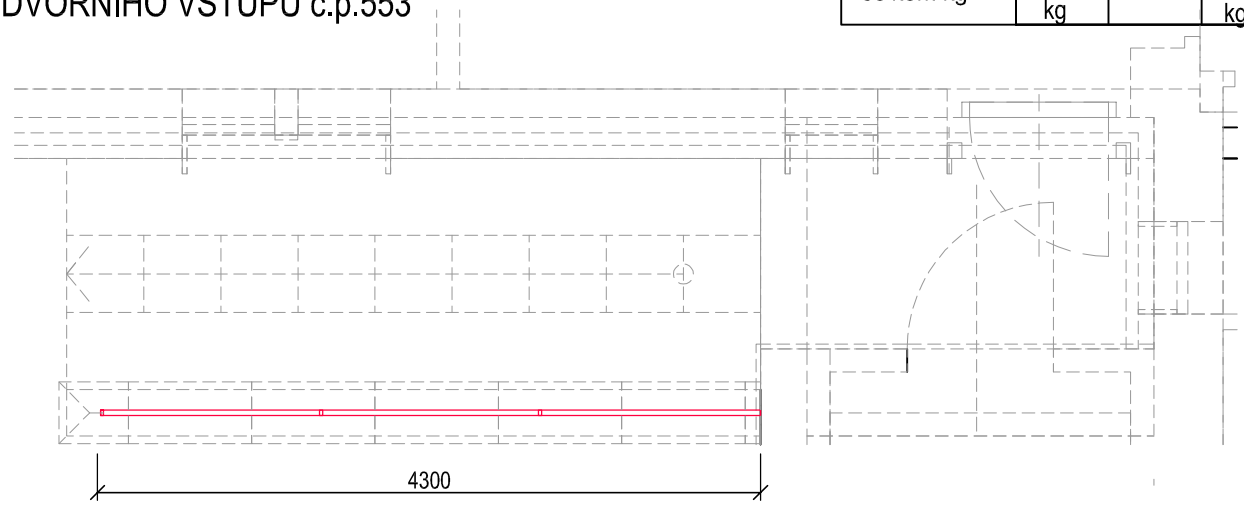

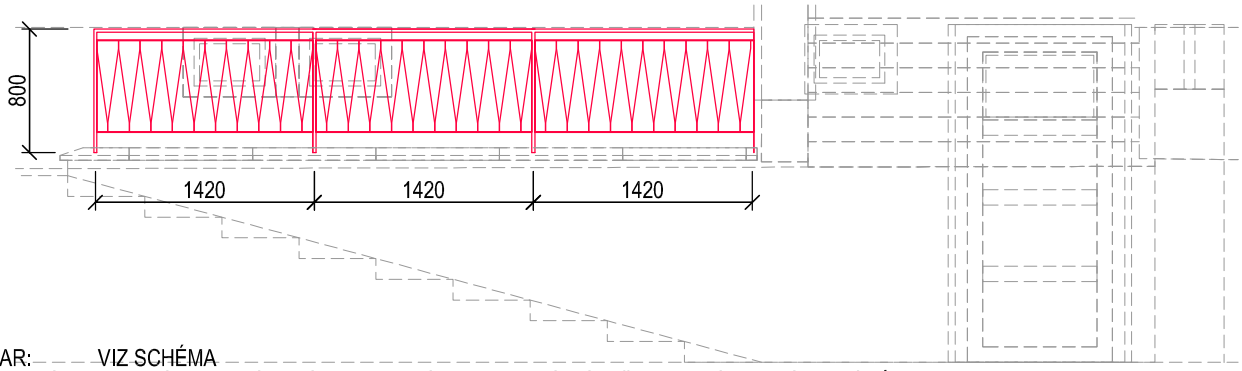

TVAR: VIZ SCHÉMA
MATERIÁL: STEJNÉ MATERIÁLOVÉ A TVAROVÉ PROVEDENÍ (VÝPLŇ) JAKO ZÁBRADLÍ BALKÓNŮ TYPU "b"-viz pol. 2/Z
- JÄ 35/20/2 - HORNÍ MADLO, SVISLÉ SLOUPKY
KOTVENÍ: - CHEMICKÉ KOTVY, ZÁVITOVÁ TYČ DN12, UZAVŘENÉ MATICE S PODLOŽKAMI, NAVAŘENÉ KOTEVNÍ DESKY
POVRCH. ÚPRAVA: ŽÁROVÝ POZINK+PRÁŠKOVÁ BARVA -KOMAXIT (RAL VIZ BAREVNÉ ŘEŠENÍ FASÁDY)

PŘEDPOKLÁDANÁ HMOTNOST 1 SESTAVY ZÁBRADLÍ: 76,5 KG

POZNÁMKA:
- PŘED VÝROBOU NUTNO ZAMĚŘIT SKUTEČNOU DÉLKU OPĚRNÉ ZÍDKY PO ZATEPLENÍ PŘÍMO NA STAVBĚ
- SCHÉMA NENAHRAZUJE DÍLENSKOU DOKUMENTACI!
PŘED VÝROBOU ZÁMEČNICKÉHO VÝROBKU JE NUTNÉ, ABY DODAVATEL SESTAVY PŘEDLOŽIL INVESTOROVI A PROJEKTANTOVI ZPRACOVANOU DÍLENSKOU DOKUMENTACI ZÁBRADLÍ K ODSOUHLASENÍ. BEZ ODSOUHLASENÍ PROJEKTANTEM A INVESTOREM NESMÍ BÝT ZAPOČATA VÝROBA !!

- ZÁBRADLÍ, VČ. OSAZENÍ, MUSÍ ODPOVÍDAT POŽADAVKŮM ČSN 47 3305!!!

SESTAVA NEREZOVÝCH POŠTOVNÍCH SCHRÁNEK S ORÁMOVÁNÍM

6/Z	1sestava (9 schránek)	-	1 sestava

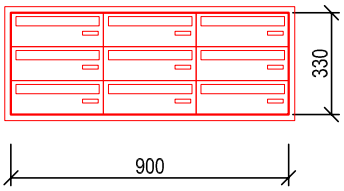

POUZE ILUSTRAČNÍ FOTO
POŽADOVANÁ SESTAVA **3*3** SCHRÁNKY !!!!

TYP SCHRÁNKY: - POŠTOVNÍ SCHRÁNKA B-01- PRO ZAZDĚNÍ S ORÁMOVÁNÍM -NEREZOVÁ
POČET: **9** KS NEREZOVÝCH SCHRÁNEK -SESTAVENÍ 3 ŘADYx3 SLOUPCE
ROZMĚR (ŠÍŘKA x VÝŠKA x HLOUBKA)/1 SCHRÁNKA: 300X110X385 MM
PROVEDENÍ: PŘEDNÍ VHOZ I PŘEDNÍ VÝBĚR
HLOUBKA ZAZDĚNÍ: 300 MM
POŠTOVNÍ SCHRÁNKY URČENÉ DO SESTAVY S ORÁMOVÁNÍM L20/20
- SCHRÁNKA LEŽATÁ S NEREZ. SKLAPKOU, VHOZ I VÝBĚR VPŘEDU
- PLASTOVÁ JMENOVKA (MALÁ), OSAZENÍ ZÁMKEM DOLS - 2x KLÍČ/1 SCHRÁNKA
- URČENÁ DO EXTERIÉRU

-VÝROBCE: DOLS ŠUMPERK
POVRCHOVÁ ÚPRAVA: NEREZ-KARTÁČOVANÁ

"Z" ZÁMEČNICKÉ VÝROBKY

OZN.	SCHÉMA	POPIS	BD HUSOVA 553,561	BD HUSOVA 786,792	Σ bm, ks, m²
7/Z		SESTAVA NEREZOVÝCH LISTOVNÍCH SCHRÁNEK U HLAVNÍHO VSTUPU č.p 561	1 sestava	-	1 sestava
			37,6 kg	-	37,6 kg

PŮDORYS

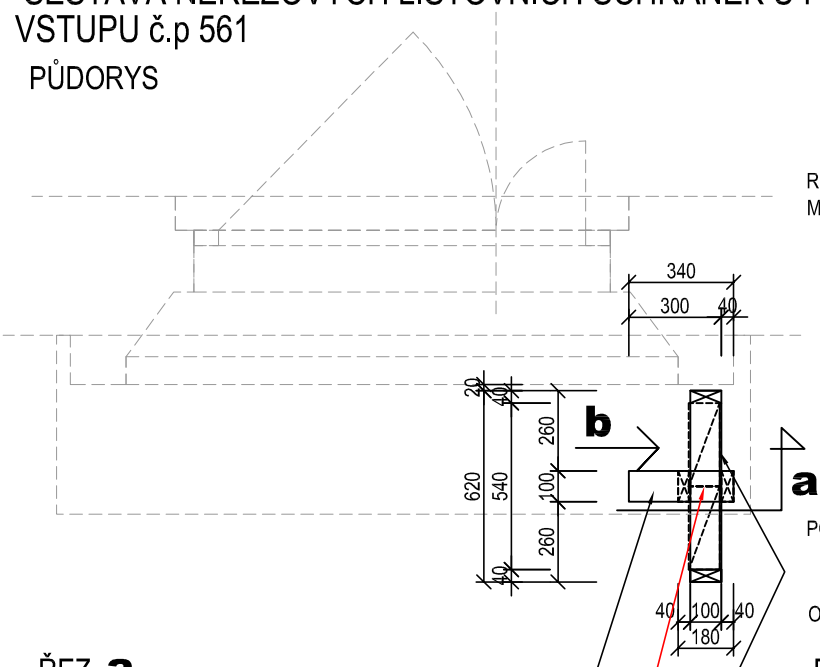

1 CELEK= OCEL. KONSTRUKCE STŘÍŠKY + ZASKLENÍ + ODVODNĚNÍ + SESTAVA SCHRÁNEK

ROZMĚRY: VIZ SCHÉMA

MATERIÁL:
- -JÄ 100/40/4 - NOSNÁ SLOUPEK + OBVODOVÝ RÁM SESTAVY LISTOVNÍCH S CHRÁNEK
- -PLECH TL.1 MM-ZÁDA SESTAVY LISTOVNÍCH SCHRÁNEK
- -PLOCHÁ TYČ 100/8-200 KOTEVNÍ PATKA PRO UKOTVENÍ SLOUPKU SESTAVY SCHRÁNEK
- -KOTEVNÍ A MONTÁŽNÍ PRVKY (ZÁVITOVÉ TYČE, CHEM. KOTVY)
- -SESTAVA NEREZ.LIST. SCHRÁNEK C-01-NEREZ (6 ks/1 sestava)-SOUČÁST DODÁVKY ZÁMEČ. VÝROBKU

POVRCHOVÁ ÚPRAVA: KOMPLEXNÍ OCHRANA - KOMBINACE ŽÁROVÉHO ZINKU S VRCHNÍ POLYESTEROVOU PRÁŠKOVOU BARVOU (KOMAXIT)

ORIENTAČNÍ HMOTNOST:1 sestava.....cca **37,6** KG

ŘEZ **a**

POHLED **b**

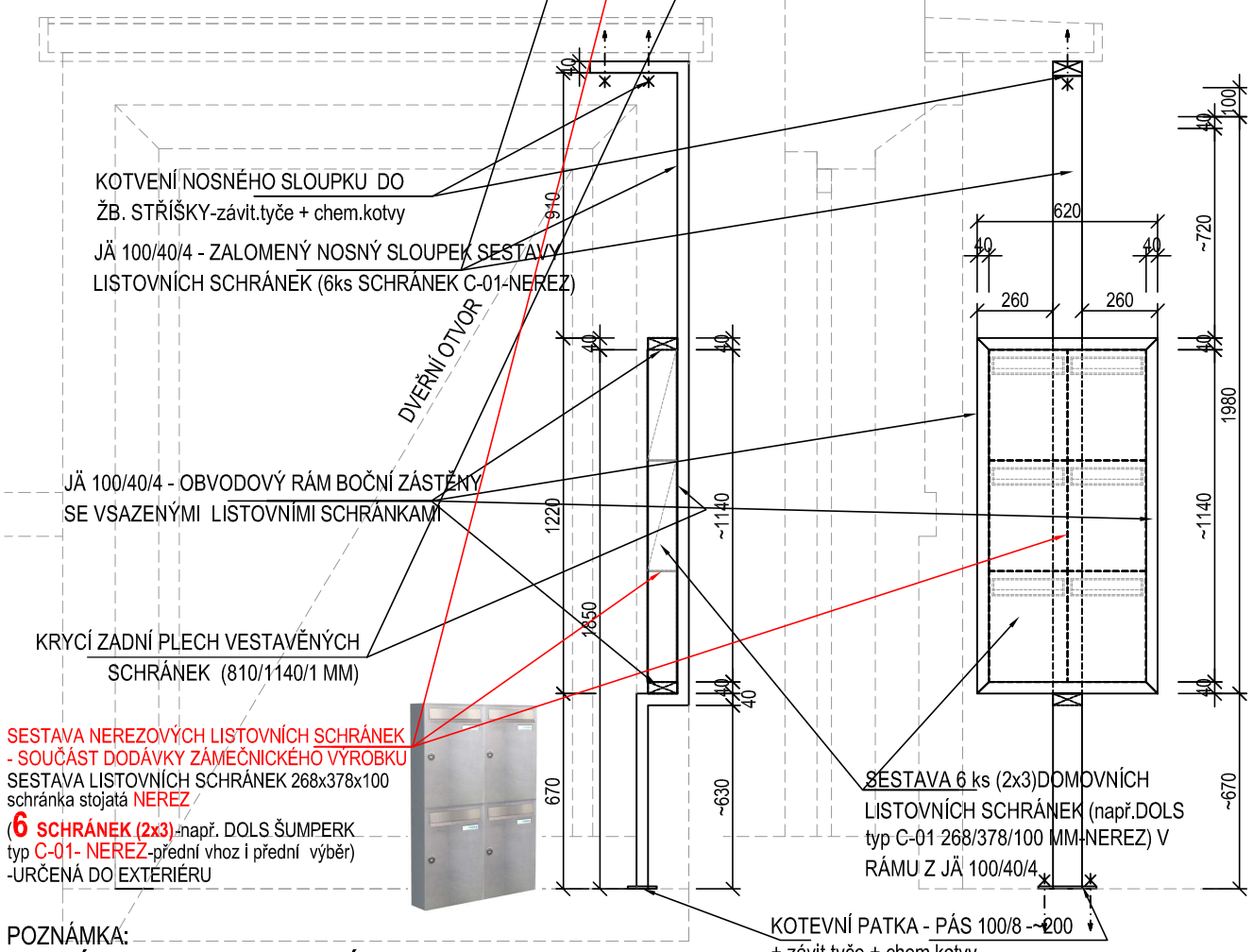

POZNÁMKA:

- SCHÉMA NENAHRAZUJE DÍLENSKOU DOKUMENTACI!

PŘED VÝROBOU ZÁMEČNICKÉHO VÝROBKU JE NUTNÉ, ABY DODAVATEL SESTAVY PŘEDLOŽIL INVESTOROVI A PROJEKTANTOVI ZPRACOVANOU DÍLENSKOU DOKUMENTACI K ODSOUHLASENÍ!

"Z" ZÁMEČNICKÉ VÝROBKY

OZN.	SCHÉMA	POPIS	BD HUSOVA 553,561	BD HUSOVA 786,792	Σ bm,ks,m²
8/Z		OTVÍRAVÁ DVEŘNÍ MŘÍŽ VČ.ÚHELNÍKOVÉ ZÁRUBNĚ	1 ks	-	1 ks

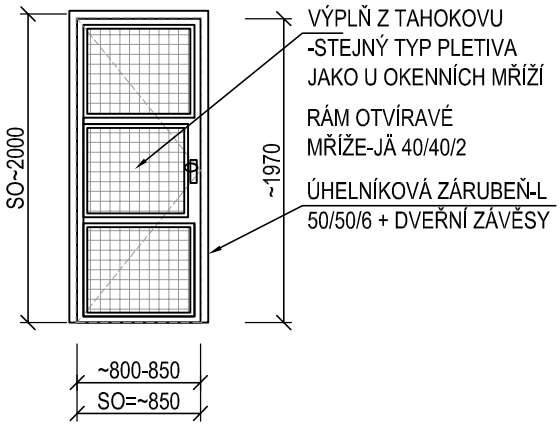

STAVEBNÍ OTVOR: ~850x~2000 mm (nutno zaměřit na místě)
SVĚTOST DVEŘÍ:~800(850)x~1970 mm
ČLENĚNÍ: VIZ SCHÉMA
OTVÍRÁNÍ: VEN OTVÍRAVÉ,LEVÉ
MATERIÁL: - JÄ 40/40/2 -OBVODOVÝ RÁM MŘÍŽE
- JÄ L25/25/2 -OBVODOVÝ RÁMEČEK VÝPLNĚ
- L 50/50/6 -ZÁRUBEŇ
VÝPLŇ: PLECH TAHOKOV-STEJNÝ TYP JAKO U OKENNÍCH MŘÍŽÍ
ZÁRUBEŇ: OCELOVÁ ÚHELNÍKOVÁ RÁMOVÁ, SOUČÁST DODÁVKY MŘÍŽE
KOVÁNÍ: -KOULExKLIKA
-ZÁMEK FAB
-DVEŘNÍ ZÁVĚSY
POVRCHOVÁ ÚPRAVA: ŽÁROVÝ POZINK+PRÁŠKOVÁ BARVA -KOMAXIT
(ODSTÍN RAL SHODNÝ S ODSTÍNEM RAL OKENNÍCH MŘÍŽÍ
BD)-VIZ BAREVNÉ ŘEŠENÍ FASÁD

POZNÁMKA:
- SCHÉMA NENAHRAZUJE DÍLENSKOU DOKUMENTACI!
- PŘED VÝROBOU JE NUTNÉ PROVÉST ZAMĚŘENÍ OTVORU PŘÍMO NA STAVBĚ

OCELOVÁ OKENNÍ MŘÍŽ

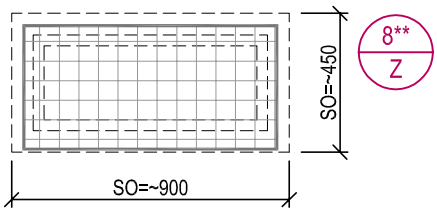

8*/Z	okenní otvor cca 600/450mm	2 ks	-	2 ks
8**/Z	okenní otvor cca 900/450 mm	3 ks	-	3 ks
8***/Z	okenní otvor cca 1000/750 mm	-	10 ks	10 ks
8****/Z	okenní otvor cca 1350/450 mm	15 ks	-	15 ks
8*****/Z	okenní otvor cca 1500/750 mm	-	4 ks	4 ks

MATERIÁL: - JÄ L 25/3 MM -OBVODOVÝ RÁM
- PLOCHÁ TYČ 25/4 - BOČNÍ KOTEV. PÁSKY
- PLECH TAHOKOV (typ viz foto)-VÝPLŇ
KOTVENÍ: - CHEMICKÉ KOTVY, ZÁVITOVÁ TYČ DN10,
- UZAVŘENÉ MATICE S PODLOŽKAMI
POVRCH. ÚPRAVA: ŽÁROVÝ POZINK+PRÁŠKOVÁ BARVA -KOMAXIT (RAL
VIZ BAREVNÉ ŘEŠENÍ FASÁDY)

PŘEDPOKLÁDANÁ HMOTNOST 1 MŘÍŽE PRO OTVOR 600x450-8*/Z: ~ 2,8 kg
PŘEDPOKLÁDANÁ HMOTNOST 1 MŘÍŽE PRO OTVOR 900x450-8**/Z: ~ 4,3 kg
PŘEDPOKLÁDANÁ HMOTNOST 1 MŘÍŽE PRO OTVOR 1000x750-8***/Z: ~ 7,9 kg
PŘEDPOKLÁDANÁ HMOTNOST 1 MŘÍŽE PRO OTVOR 1350x450-8****/Z: ~ 6,4 kg
PŘEDPOKLÁDANÁ HMOTNOST 1 MŘÍŽE PRO OTVOR 1500x750-8*****/Z: ~11,8 kg

POZNÁMKA:
- SCHÉMA NENAHRAZUJE DÍLENSKOU DOKUMENTACI!
- PŘED VÝROBOU JE NUTNÉ PROVÉST ZAMĚŘENÍ OTVORŮ PŘÍMO NA STAVBĚ PO PROVEDENÍ ETICS

"Z" ZÁMEČNICKÉ VÝROBKY

OZN.	SCHÉMA	POPIS	BD HUSOVA 553,561	BD HUSOVA 786,792	Σ bm, ks, m²
		celkem kusů	-	2 sestavy	**2** sestavy
		orientační hmotnost kg	-	2x88,6 kg	177,2 kg
		DRÁTOSKLO TL. -6 MM	-	2x1,9 m2	3,8 m2

STŘÍŠKA NAD HLAVNÍMI VSTUPY (Z ULICE), VČ. SESTAVY NEREZOVÝCH LISTOVNÍCH SCHRÁNEK A HRANATÉHO ŽLABU SE SVODEM

PŮDORYS

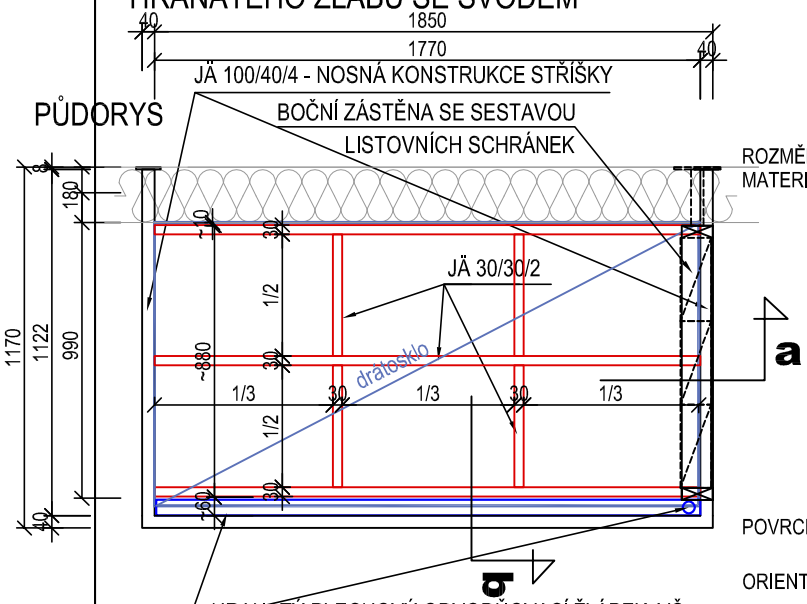

1 SESTAVA= OCEL. KONSTRUKCE STŘÍŠKY + ZASKLENÍ + ODVODNĚNÍ + SESTAVA 9 SCHRÁNEK

ROZMĚRY: CCA 1850x990(1170) MM-STŘÍŠKA + CCA 890x1930-ZÁSTĚNA

MATERIÁL:
- -JÄ 100/40/4 - NOSNÁ KONSTRUKCE STŘÍŠKY A BOČNÍ ZÁSTĚNY
- -JÄ 30/30/2mm - PODPĚRY SKLA
- -PŘÍTLAČNÉ HLINÍKOVÉ PROFILY DRÁTOSKLA S TĚSNICÍ PRYŽÍ
- -PLECH TL.1 MM-ZÁDA SESTAVY LISTOVNÍCH SCHRÁNEK
- -PLOCHÁ TYČ 80/8-500 KOTEVNÍ DESKY PRO UKOTVENÍ RÁMU STŘÍŠKY
- -PLOCHÁ TYČ 150/8-150 KOTEVNÍ DESKY PRO UKOTVENÍ RÁMU BOČNÍ ZÁSTĚNY
- -KOTEVNÍ A MONTÁŽNÍ PRVKY (ZÁVITOVÉ TYČE, CHEM. KOTVY)
- - PLECHOVÝ ŽLAB Z POPLAST. PLECHU -SOUČÁST DODÁVKY ZÁMEČ.VÝROBKU
- -SESTAVA NEREZ.LIST. SCHRÁNEK C-01-NEREZ (9ks/1 sestava)
- - SKLENĚNÁ VÝPLŇ STŘÍŠKY-DRÁTOSKLO MIN.TL. 6 MM ..... cca **1,9** M2/1 STŘÍŠKU

POVRCHOVÁ ÚPRAVA: KOMPLEXNÍ OCHRANA - KOMBINACE ŽÁROVÉHO ZINKU S VRCHNÍ POLYESTEROVOU PRÁŠKOVOU BARVOU (KOMAXIT)

ORIENTAČNÍ HMOTNOST: 1 STŘÍŠKA: .....cca **88,6 KG**

9 / Z

HRANATÝ PLECHOVÝ ODVODŇOVACÍ ŽLÁBEK VČ. SVISLÉHO SVODU-SOUČÁST DODÁVKY ZÁMEČ. VÝROBKU

DRÁTOSKLO TL. 6 MM (Z ČELA JÄ NAVAŘIT OPĚRNÉ PATKY ZAJIŠŤUJÍCÍ SKLO PROTI SESUNUTÍ)

ŘEZ **a**

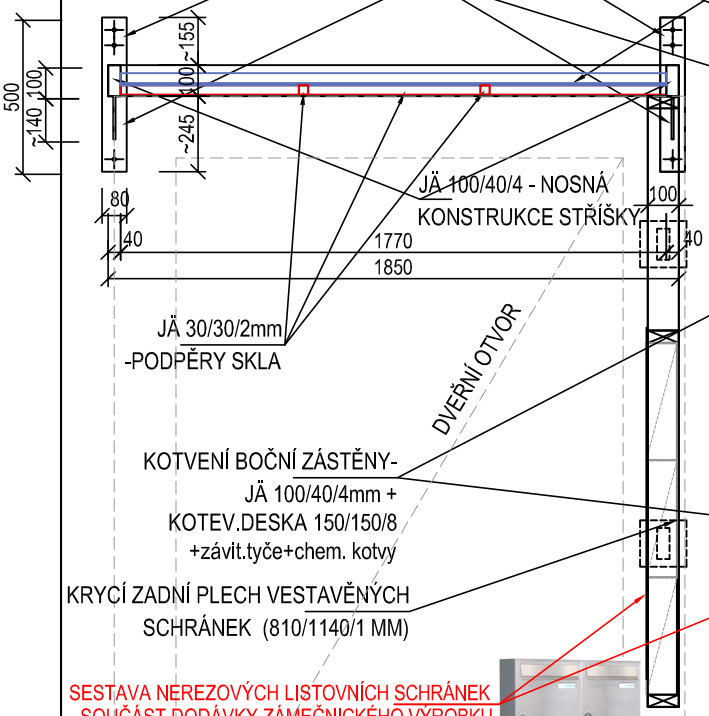

ŘEZ **b**

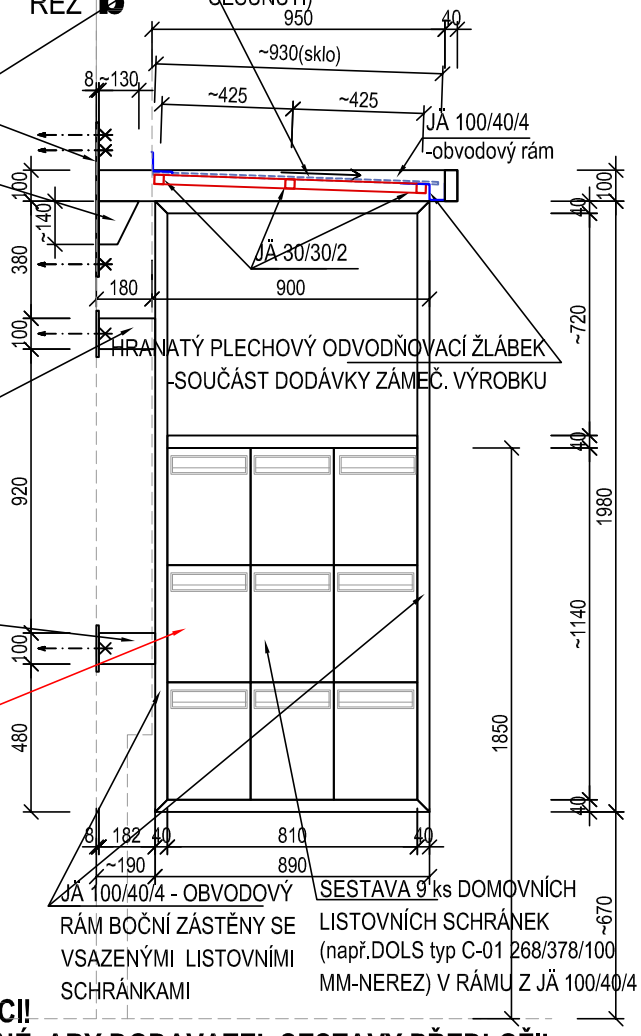

SESTAVA NEREZOVÝCH LISTOVNÍCH SCHRÁNEK - SOUČÁST DODÁVKY ZÁMEČNICKÉHO VÝROBKU

SESTAVA LISTOVNÍCH SCHRÁNEK 268x378x100 schránka stojatá NEREZ

(**9 SCHRÁNEK (3x3)**-např. DOLS ŠUMPERK typ C-01- NEREZ-přední vhoz i přední výběr)

-URČENÁ DO EXTERIÉRU

POZNÁMKA:

- SCHÉMA NENAHRAZUJE DÍLENSKOU DOKUMENTACI!

PŘED VÝROBOU ZÁMEČNICKÉHO VÝROBKU JE NUTNÉ, ABY DODAVATEL SESTAVY PŘEDLOŽIL INVESTOROVI A PROJEKTANTOVI ZPRACOVANOU DÍLENSKOU DOKUMENTACI K ODSOUHLASENÍ!

"Z" ZÁMEČNICKÉ VÝROBKY

OZN.	SCHÉMA	POPIS	BD HUSOVA 553,561	BD HUSOVA 786,792	Σ bm,ks,m²
10/Z		KONSTRUKCE POCHOZÍCH LÁVEK NA PŮDĚ, VČETNĚ VÝPLNĚ Z DESEK OSB 3	1 komplet= ~45 bm lávek	1 komplet= ~32 bm lávek	77 bm lávek
		celkem kg	509,2 kg	360,6 kg	869,8 kg
		celkem OSB3 (2500/625/25	19 ks	14 ks	33 ks

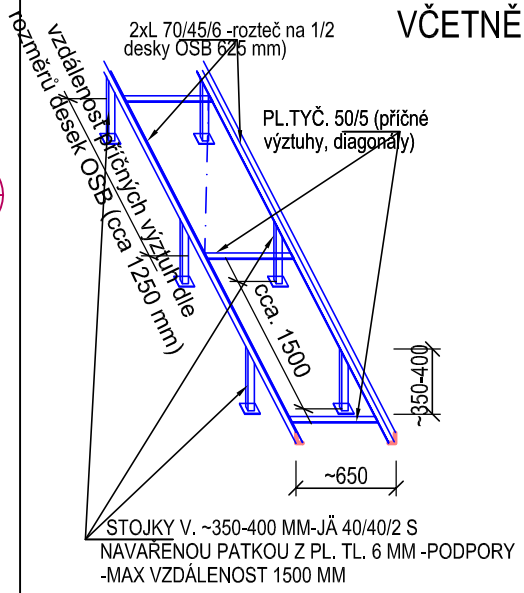

ROZMĚR: š. cca 650 mm (DLE ŠÍŘKY POUŽITÝCH DESEK OSB = ŠÍŘKA ODPOVÍDAJÍCÍ ŠÍŘCE VLOŽENÉ DESKY OSB)

MATERIÁL: -STOJKY -TENKOSTĚNÉ PROFILY JÄKL 40/40/2 + ROZNÁŠECÍ PATKA 100/100/5 MM
-PODÉLNÉ NOSNÍKY-2xL70/45/6 MM
-PŘÍČNÉ VÝZTUHY+ DIAGONÁLY-PLOCHÁ TYČ 50/5
-DŘEVOŠTĚPKOVÁ DESKA OSB 3 P+D (2500/625/25 MM) POLOŽENÁ NA PŘÍRUBY L-PROFILŮ-**SOUČÁST DODÁVKY POL . 10/Z!!!!!**.....cca **19 KS** DESEK OSB.....pro č.p.553,561
cca **14 KS** DESEK OSB.....pro č.p.786,792

TVAROVÉ ŘEŠENÍ: VIZ SCHÉMA A PŮDORYS PŮDY,KROV

KOTVENÍ: -OPŘENÍ DO STROPU 3.NP PŘES VRSTVU TEPELNÉ IZOLACE

POVRCHOVÁ ÚPRAVA: 2xZÁKLADNÍ NÁTĚR + 2XVRCHNÍ NÁTĚR-SOUČÁST DODÁVKY ZÁMEČNICKÉHO VÝROBKU!!!

HMOTNOST: -ODHAD CELKEM (BOČNICE, VÝZTUHY, STOJKY,..)

HUSOVA 553,561..... 45 bm LÁVEK CCA 509,2 KG

HUSOVA 786,792..... 32 bm LÁVEK CCA 360,6 KG

poznámka:
- PŘED VÝROBOU NUTNO ZAMĚŘIT PŘESNÉ ROZMĚRY NA STAVBĚ.
- SCHÉMA NENAHRAZUJE DÍLENSKOU DOKUMENTACI!